STA. 0+325

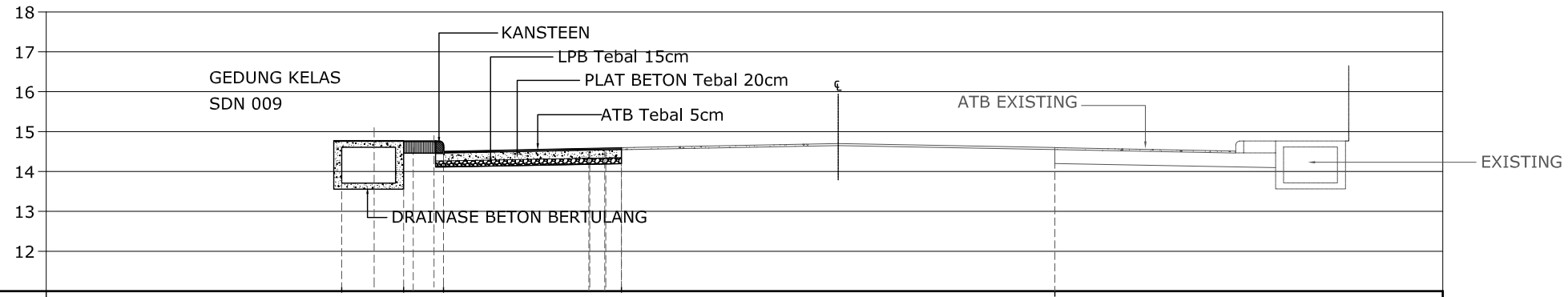

ELEVASI RENCANA	13.609 · 14.659 · 14.409 · 14.497 · 14.600
LEBAR RENCANA	1.55 · 1.00 · 4.46
ELEVASI EXISTING	14.604 · 14.500 · 14.500 · 14.597 · 14.700 · 14.600
LEBAR EXISTING	4.40 · 0.40 · 0.42 · 5.43 · 5.43

STA. 0+350

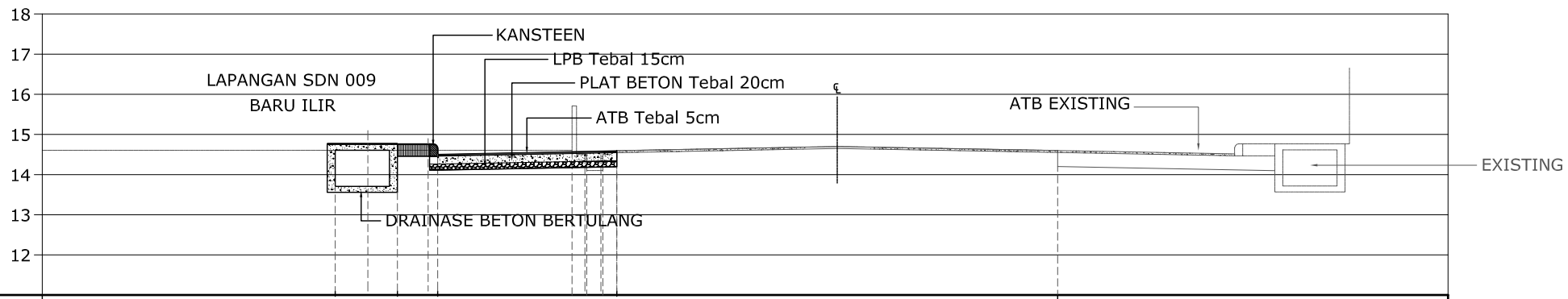

ELEVASI RENCANA	13.609 · 14.659 · 14.409 · 14.497 · 14.600
LEBAR RENCANA	1.55 · 1.00 · 4.46
ELEVASI EXISTING	14.604 · 14.500 · 14.500 · 14.595 · 14.700 · 14.600
LEBAR EXISTING	0.37 · 0.40 · 0.35 · 5.49 · 5.49

PEMERINTAH KOTA BALIKPAPAN
DINAS PEKERJAAN UMUM

NAMA KEGIATAN
LANJUTAN PEKERJAAN JALAN LETJEN SUPRAPTO KEBUN SAYUR

PEKERJAAN
LANJUTAN PEKERJAAN JALAN LETJEN SUPRAPTO KEBUN SAYUR

LOKASI
KOTA BALIKPAPAN

NAMA GAMBAR
POTONGAN
STA. 0+325 ~ STA. 0+350

PERENCANA
CV. LOGIS SAKTI KONSULTAN
CONSTRUCTION ENGINEERING CONSULTANT
JL. GUNUNG REJO RT 11 NO 6 BALIKPAPAN - KALTIM
PHONE: (0542) 7020534 FAX: (0542) 733272

PENANGGUNG JAWAB
HARNIK KUSUMAWATI,SH
DIREKTRIS

PENANGGUNG JAWAB	NAMA	TTD
TEAM LEADER	ATIM WIDODO	
ENGINEER	HERY CAHYONO	
SURVEYOR	SUKEMI	
DRAFTMAN	W I L I A M	

DISETUJUI	DIPERIKSA
KASIE PERENCANAAN TEKNIS DAN PENGAWASAN	PEJABAT PEMBUAT KOMITMEN
IRMA PERTIWI NIP: 19701121 200003 2 004	RAFIUDDIN NIP: 19710719 199803 1 008

DIKETAHUI

KEPALA DINAS PEKERJAAN UMUM KOTA BALIKPAPAN	KEPALA BIDANG BINA MARGA
SRI SOETANTINAH NIP: 19660409 199003 2 003	KUSUMA PALINDIH NIP: 19620728 199401 1 001

SKALA	NO. LEMBAR	JUMLAH LEMBAR
1 : 150	12	20